第53回 上越中学校
新人バレーボール選手権大会結果 （女子）

優勝 柏崎市立鏡が沖中学校

準優勝 柏崎市立第五中学校

3位 上越市立春日中学校
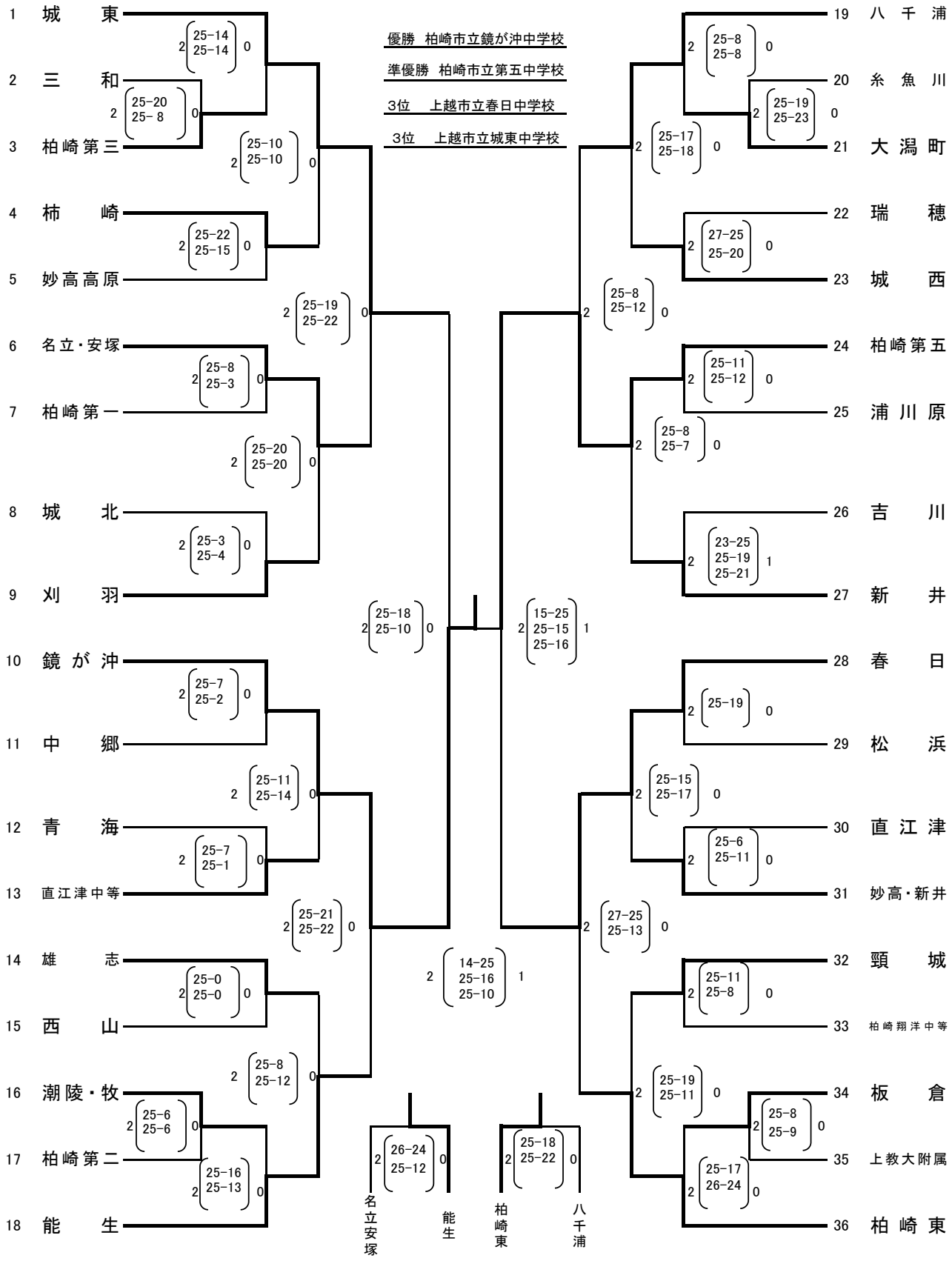
3位 上越市立城東中学校