# 平成２８年度　北信越高等学校体育大会
# 第５２回北信越高等学校バレーボール選手権大会

## 【男子】

開催期日　平成２８年６月１８日（土）～１９日（日）
男子会場　リージョンプラザ上越　（A・B コート）
　　上越市総合体育館　（E・F コート）

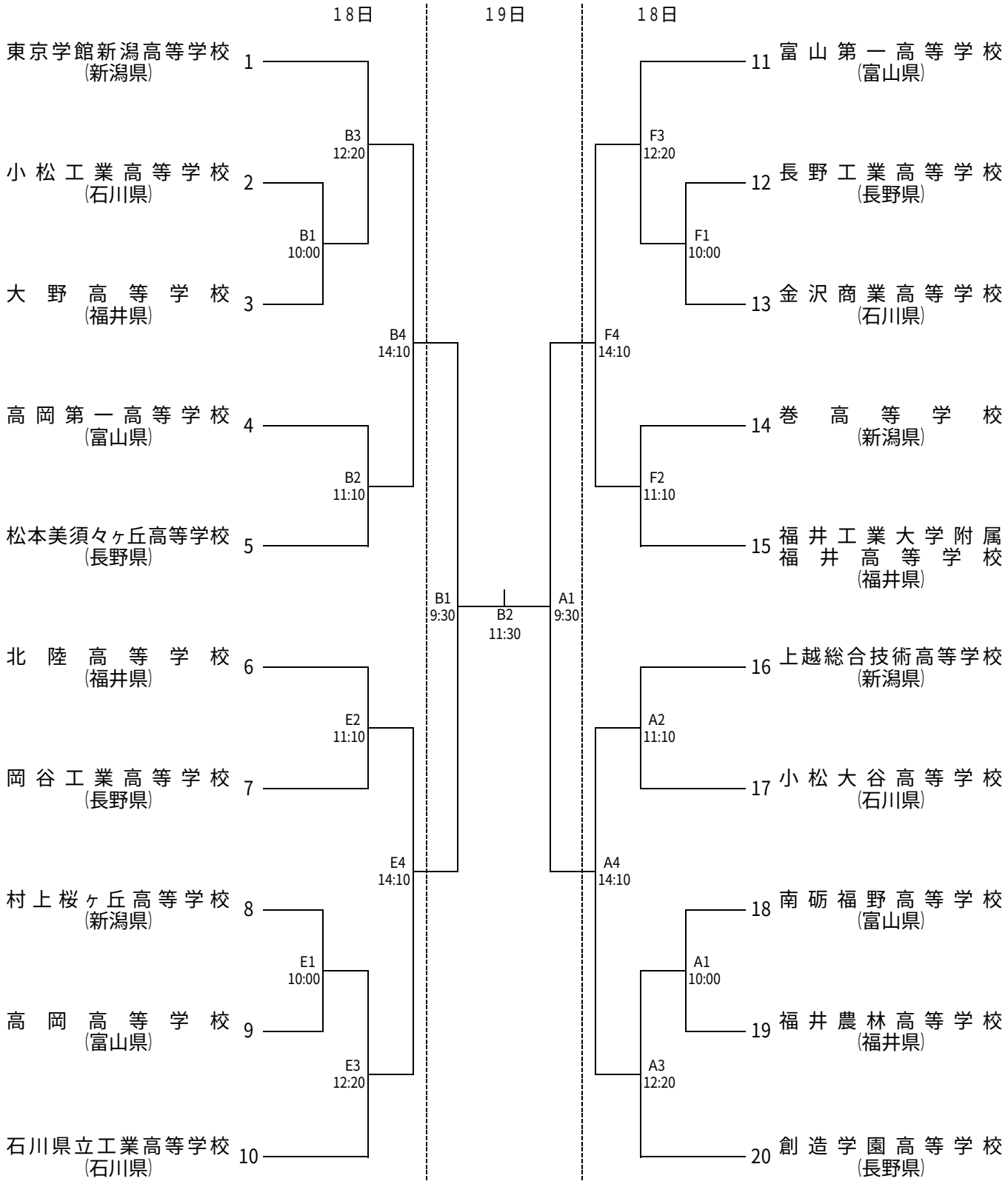

# 平成２８年度　北信越高等学校体育大会
# 第５２回北信越高等学校バレーボール選手権大会

## 【女子】
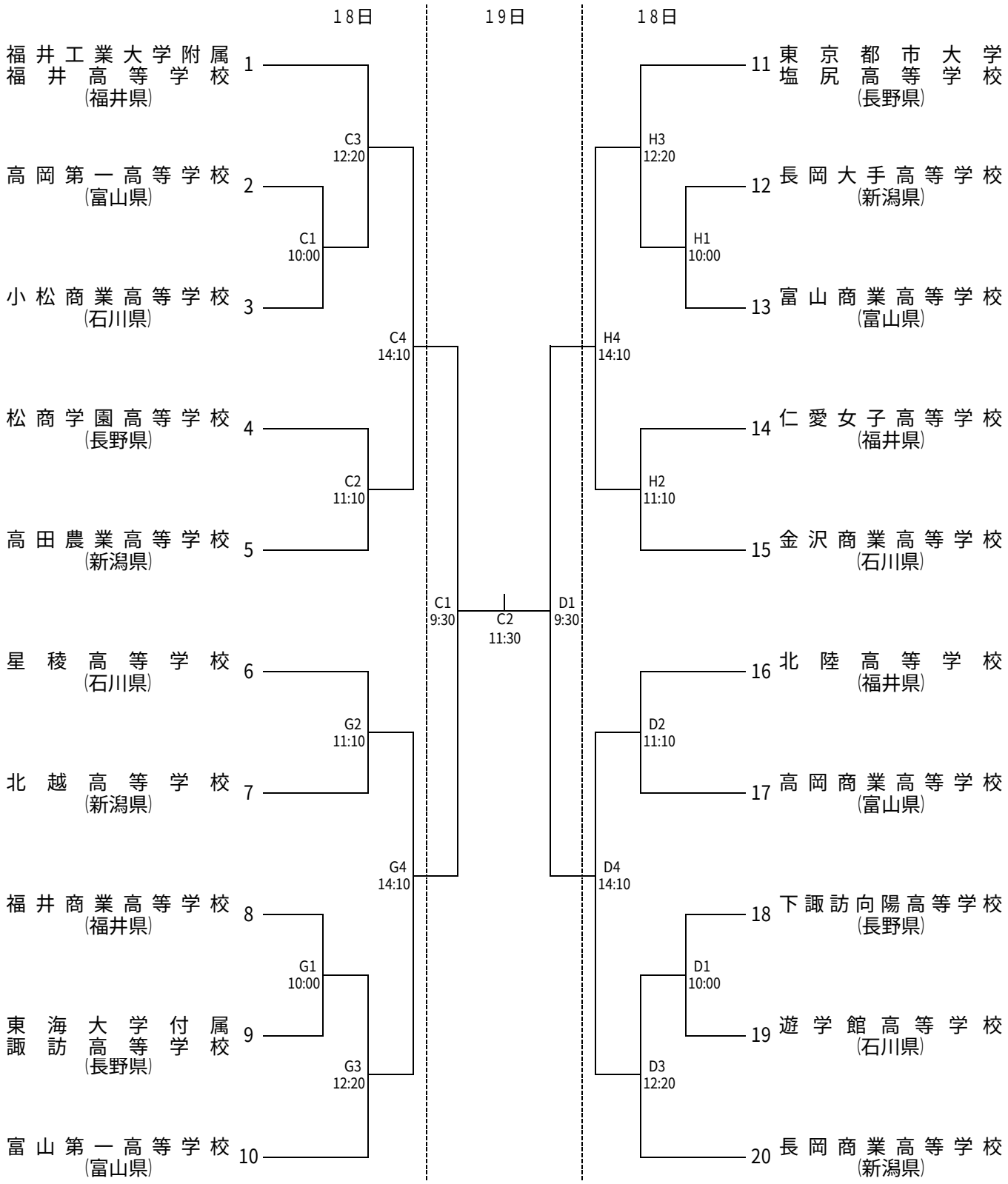
開催期日　平成２８年６月１８日（土）～１９日（日）
女子会場　リージョンプラザ上越　（C・D コート）
妙高市総合体育館　（G・H コート）