平成30年度第39回新潟県高等学校バレーボール１・２年生大会 女子組合せ
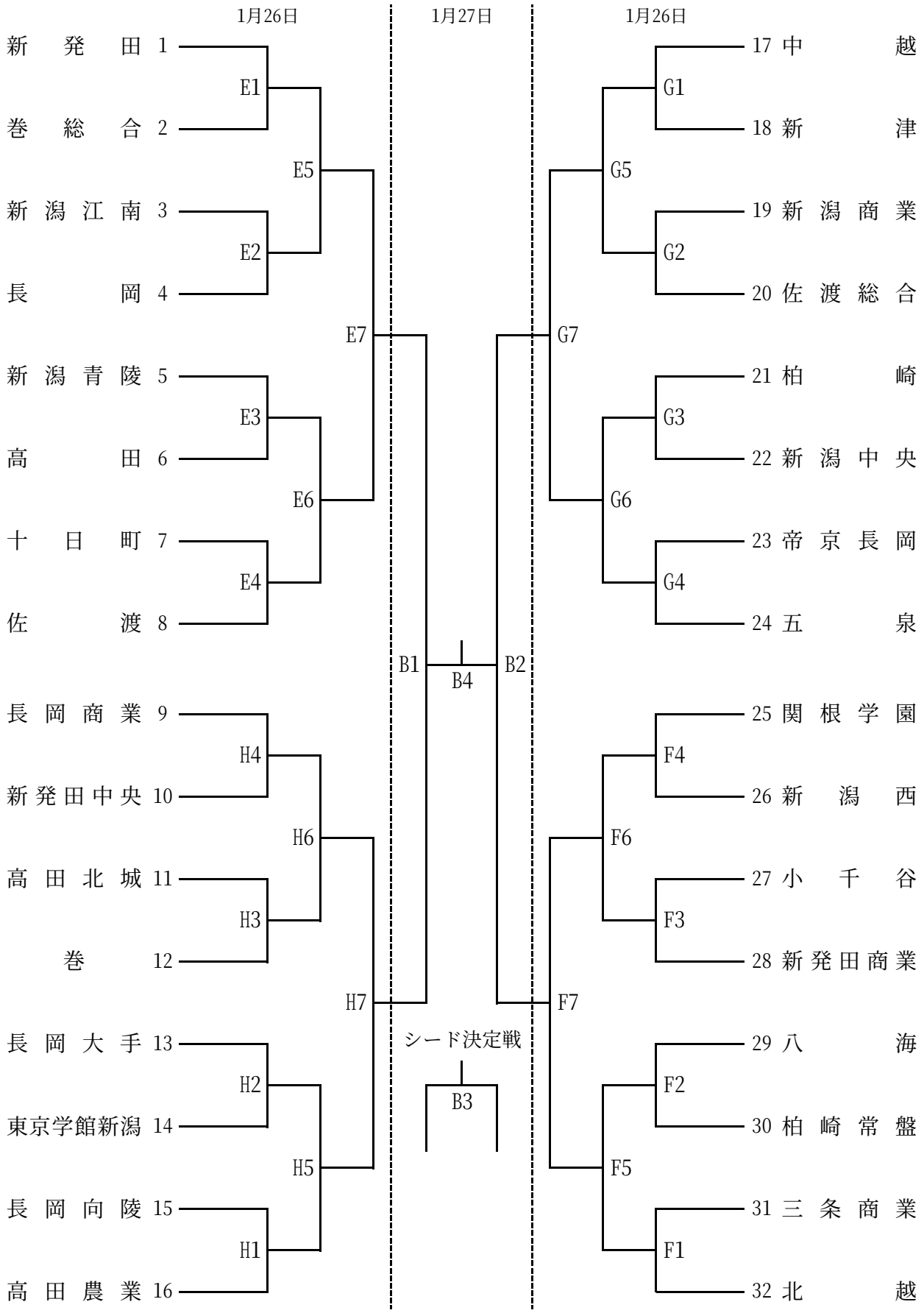
平成31年1月26日(土) 五泉市総合会館[Ｅ・Ｆ・Ｇ・Ｈ]　開館・受付 8:00 代表者会議 8:30 開会式 9:00 競技開始 9:30
平成31年1月27日(日) 新発田市カルチャーセンター[Ｂ] 開館・受付 8:30 代表者会議 9:00　競技開始 9:45