# 平成30年度新潟県高等学校春季地区体育大会 新潟地区バレーボール大会

**男　子**　　平成30年4月27日(金)29日(日)　新潟市西総合スポーツセンター

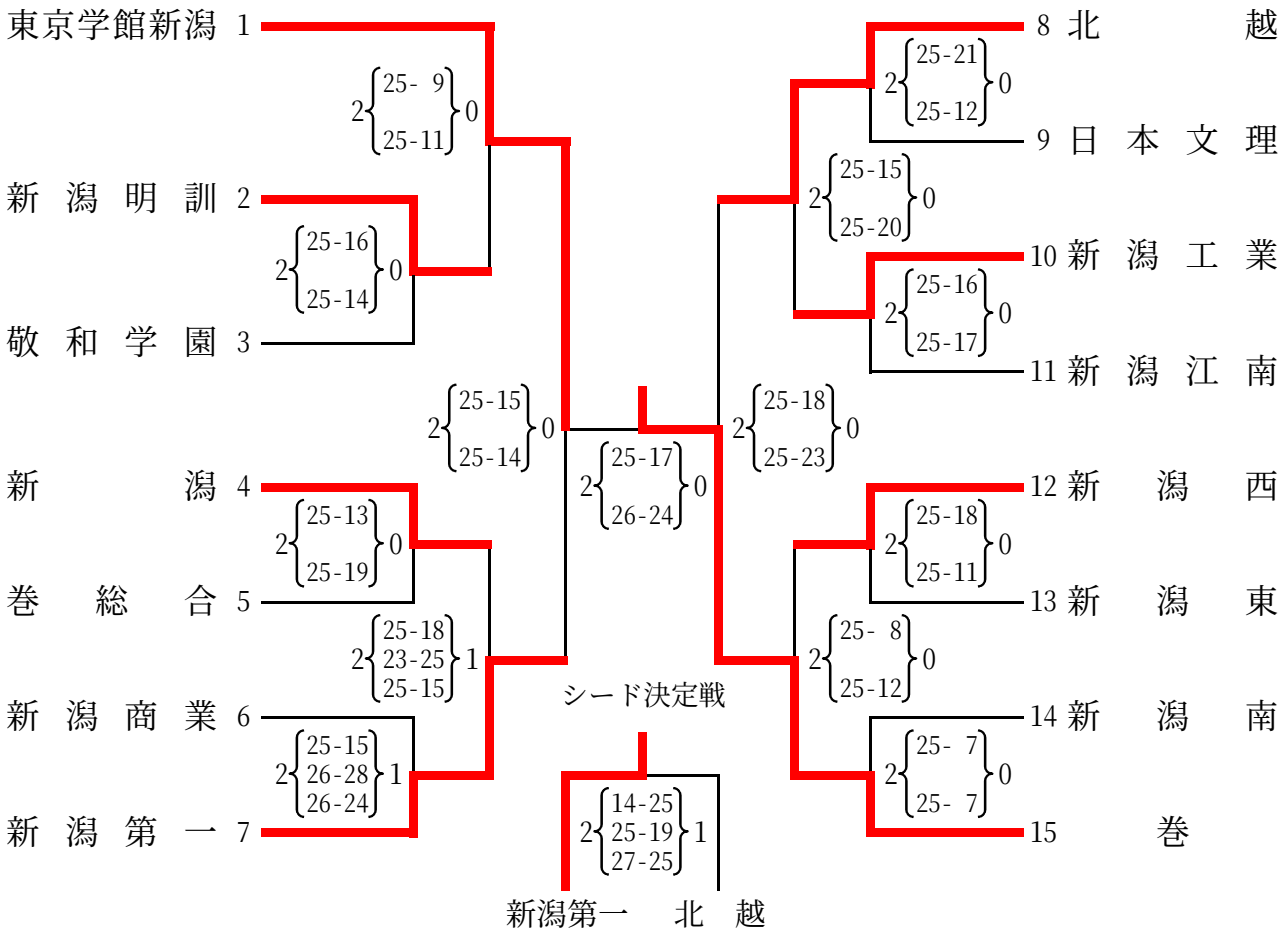


| 1位 | 2位 | 3位 | 3位 |
|---|---|---|---|
| 巻 | 東京学館新潟 | 新潟第一 | 北　越 |

# 平成30年度新潟県高等学校春季地区体育大会 新潟地区バレーボール大会

**女　子**　　平成30年4月28日(土)29日(日)　新潟市西総合スポーツセンター、万代高校

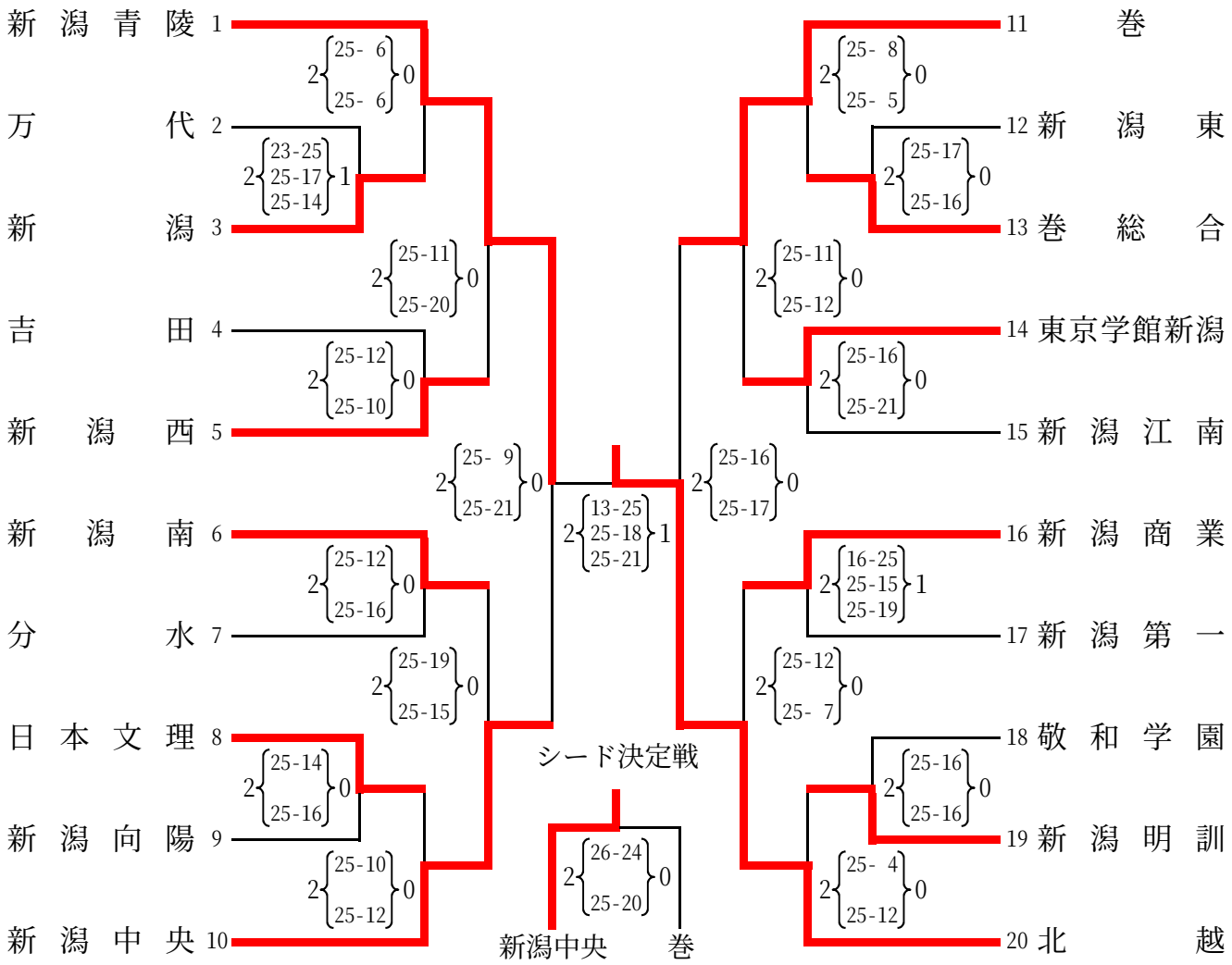


| 1位 | 2位 | 3位 | 3位 |
|---|---|---|---|
| 北　越 | 新潟青陵 | 新潟中央 | 巻 |