第69回新潟県高等学校総合体育大会 兼 平成28年度全国高等学校総合体育大会
新潟県予選会男子バレーボール大会 組合せ表
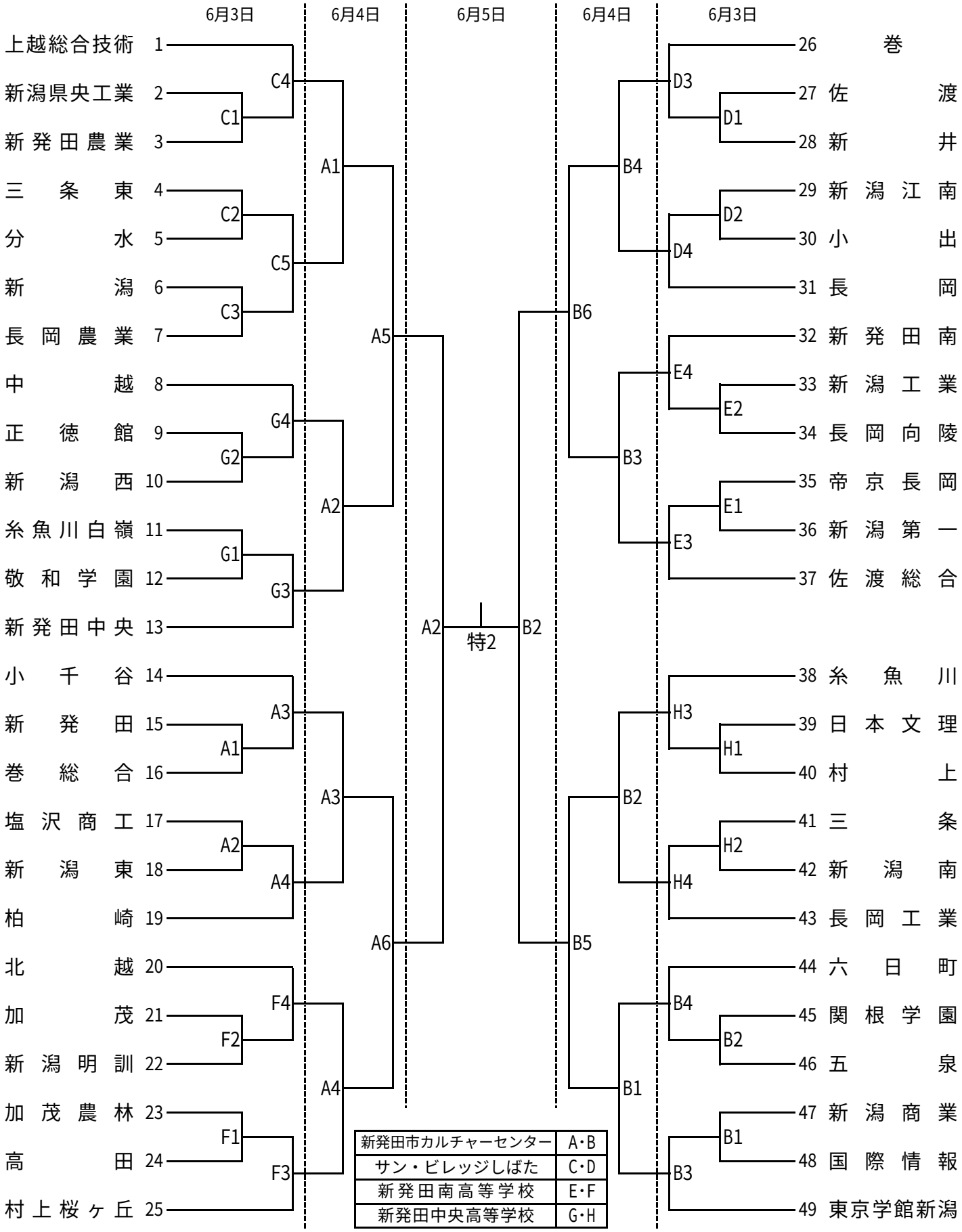
平成２８年６月３日(金)　開館・受付 ８：３０　代表者会議 ９：００　開会式 ９：３０　競技開始 １０：００
６月４日(土)　開館・受付 ８：３０　代表者会議 ９：００　競技開始 ９：４５
６月５日(日)　開館・受付 ８：３０　代表者会議 ９：００　競技開始 １０：００