第３８回全日本バレーボール小学生大会
柏崎・刈羽地区大会

期　　日　　平成３０年　６月　９日(土)

会　　場　　刈羽村第二体育館

大会結果

第１位	**剣野すこやかクラブ**	（柏崎第１代表）
第２位	**刈 羽 Ｊ Ｖ Ｃ**	（柏崎第２代表）
第３位	**枇杷島スマイルスターズ**	
第３位	**半田JSCリトルビーンズ**	

女子“剣野すこやかクラブ”と“刈羽ＪＶＣ”は、
平成３０年　６月２３日～２４日に小千谷市で行われる新潟県大会に出場します。

女子

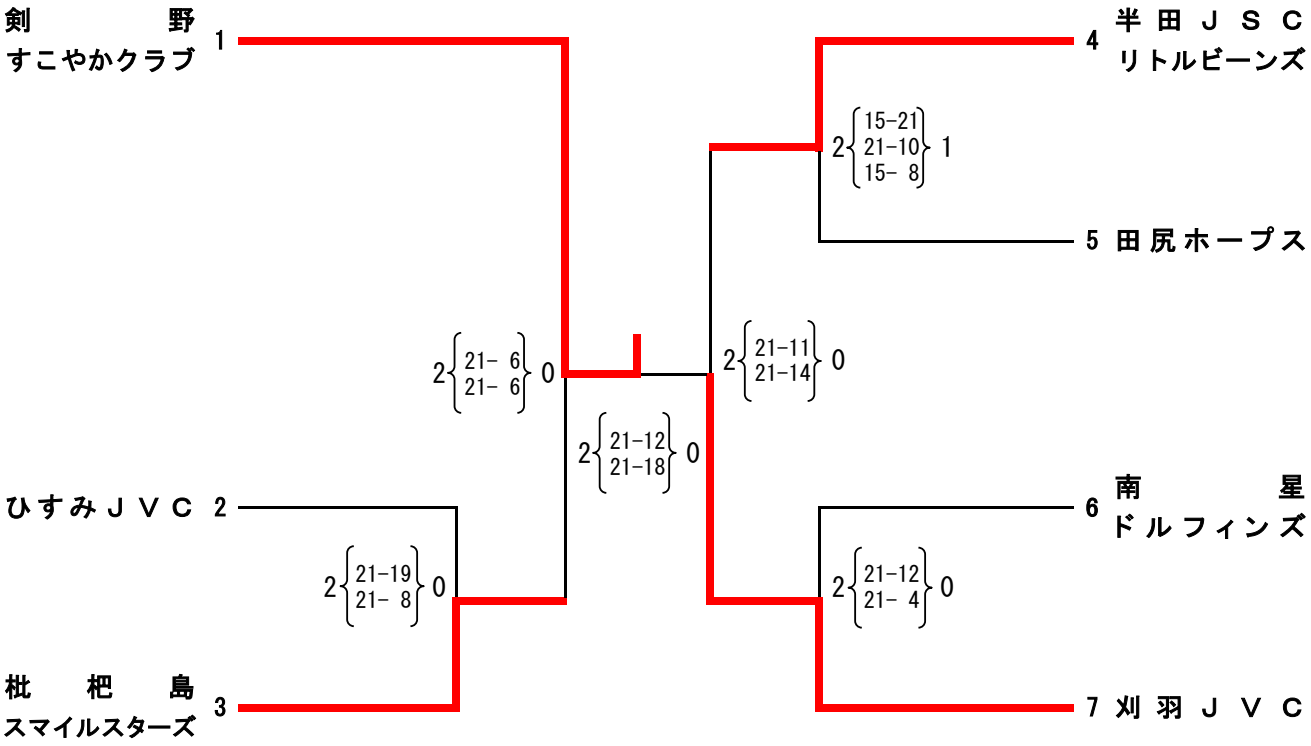
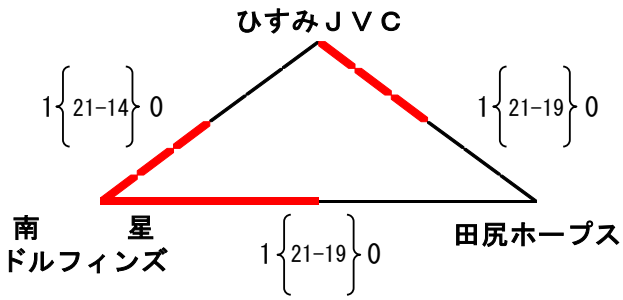
敗者戦