第58回 上越中学校バレーボール選手権大会組合せ （女子）

期日　平成30年5月5日･6日

（5日会場）
A･Bコート　三和体育館
C･Dコート　城北中学校体育館
E･Fコート　中郷中学校体育館
G･Hコート　清里スポーツセンター
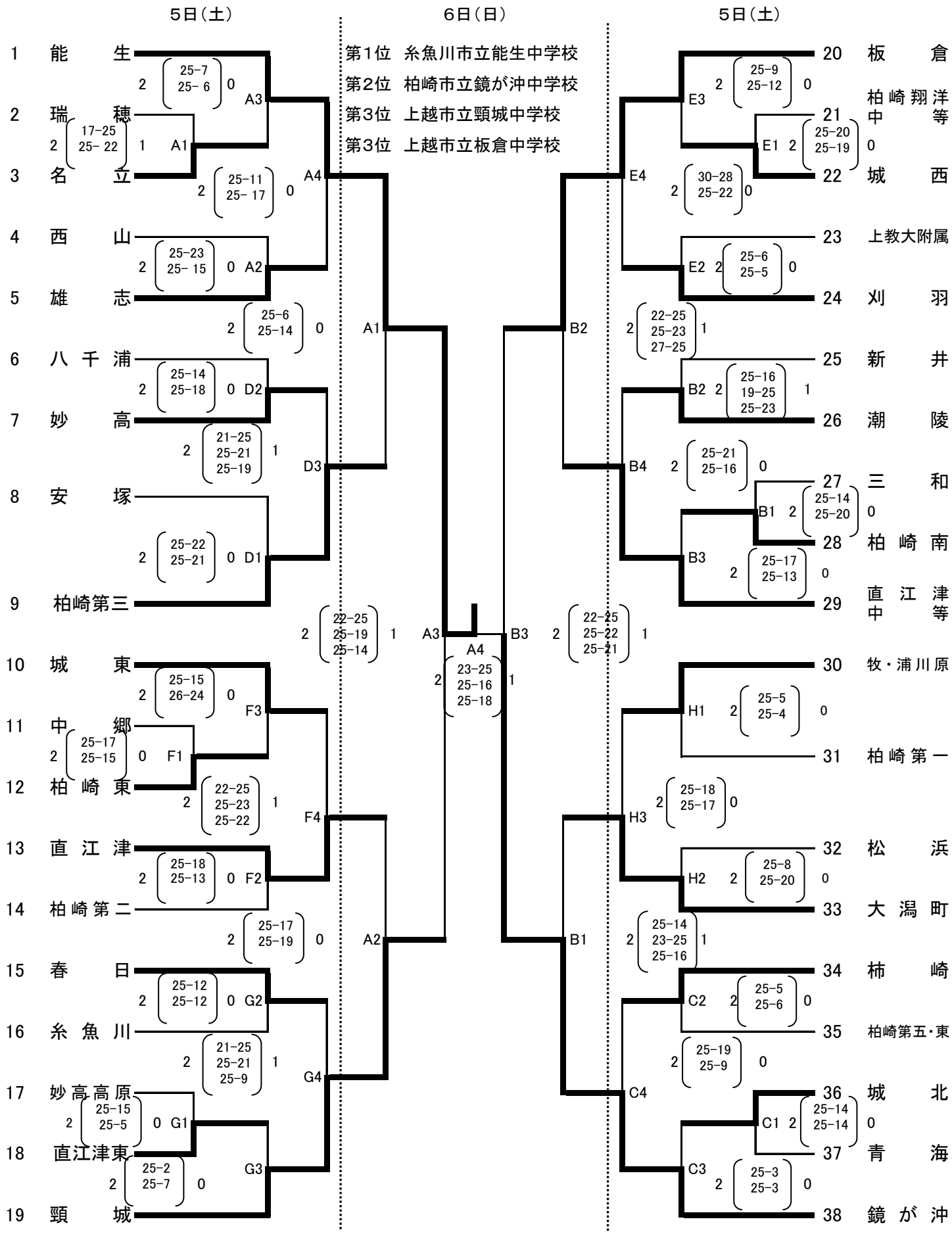
（6日会場）
A･Bコート　三和体育館