平成18年度第27回新潟県高等学校バレーボール１・２年生大会　男子（村上杯）

平成18年11月11日（土）六日町高校、国際情報高校　　準決勝・決勝 平成18年11月19日（日）長岡市市民体育館

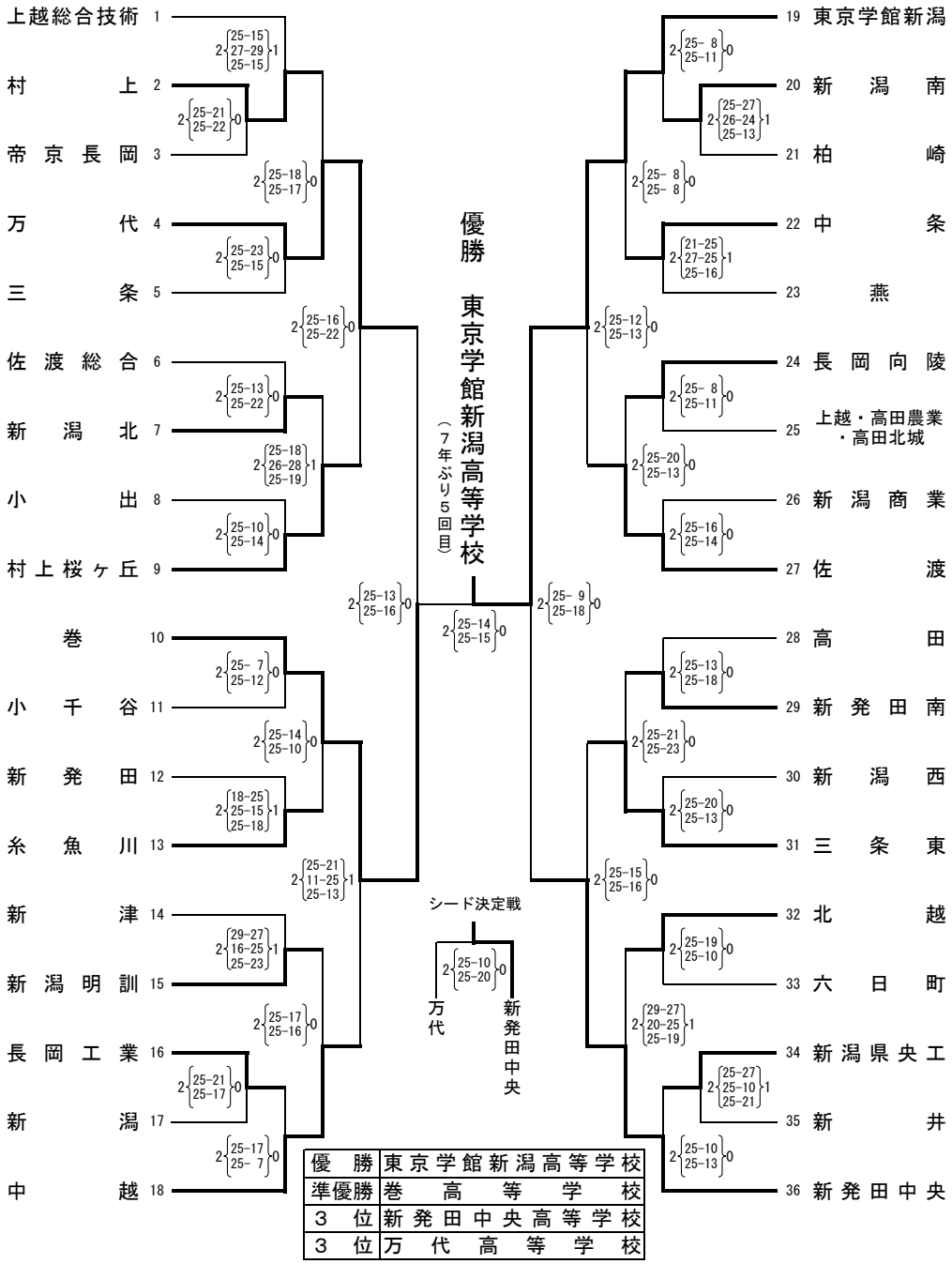

優　勝	東京学館新潟高等学校
準優勝	巻高等学校
３　位	新発田中央高等学校
３　位	万代高等学校

平成18年度第27回新潟県高等学校バレーボール１・２年生大会　女子（上野杯）

平成18年11月11日（土）リージョンプラザ上越　　準決勝・決勝 平成18年11月19日（日）長岡市市民体育館

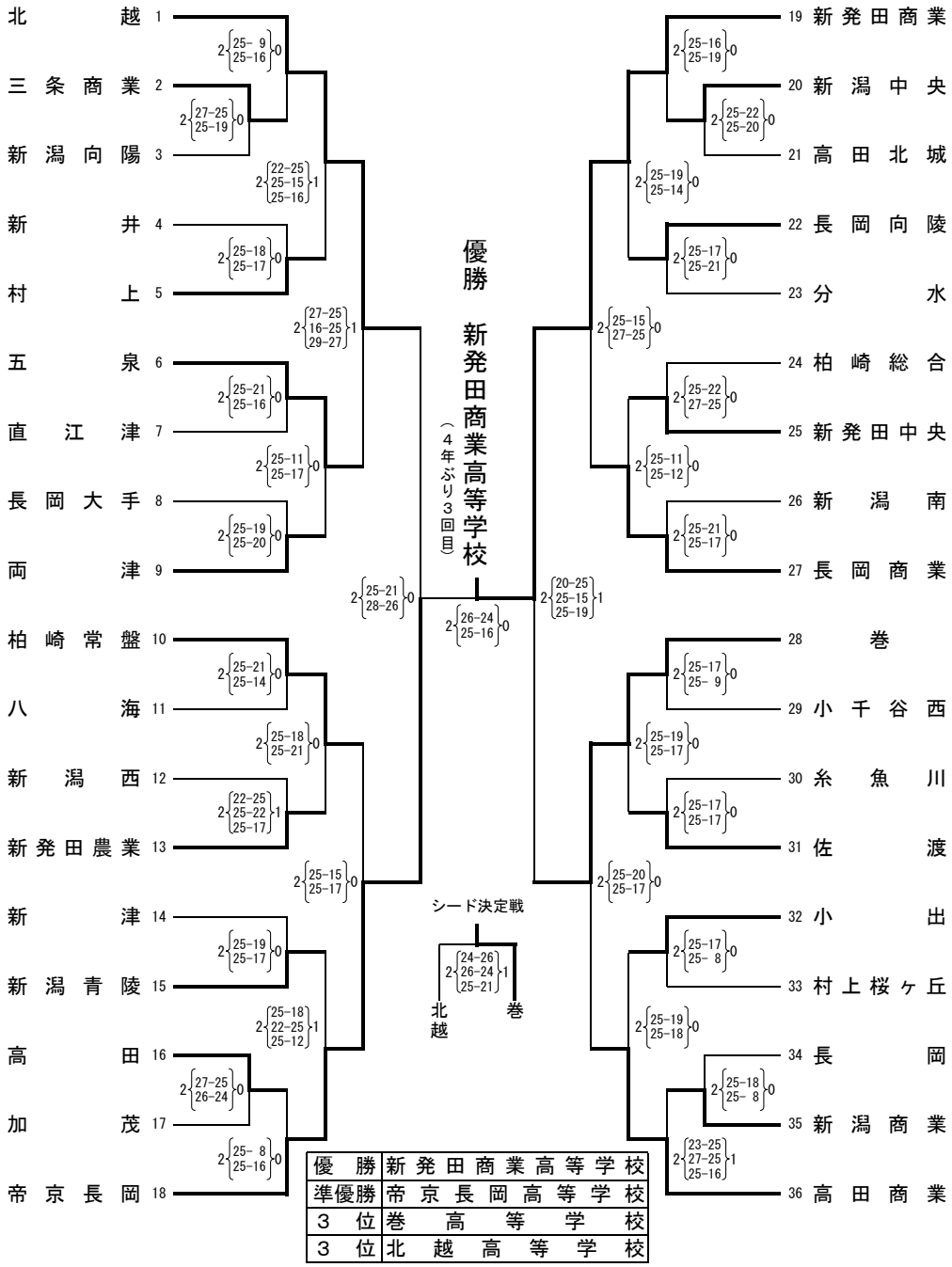

優　勝	新発田商業高等学校
準優勝	帝京長岡高等学校
３　位	巻高等学校
３　位	北越高等学校