令和６年度第45回新潟県高等学校バレーボール１・２年生大会 女子
途中結果（２日目終了）
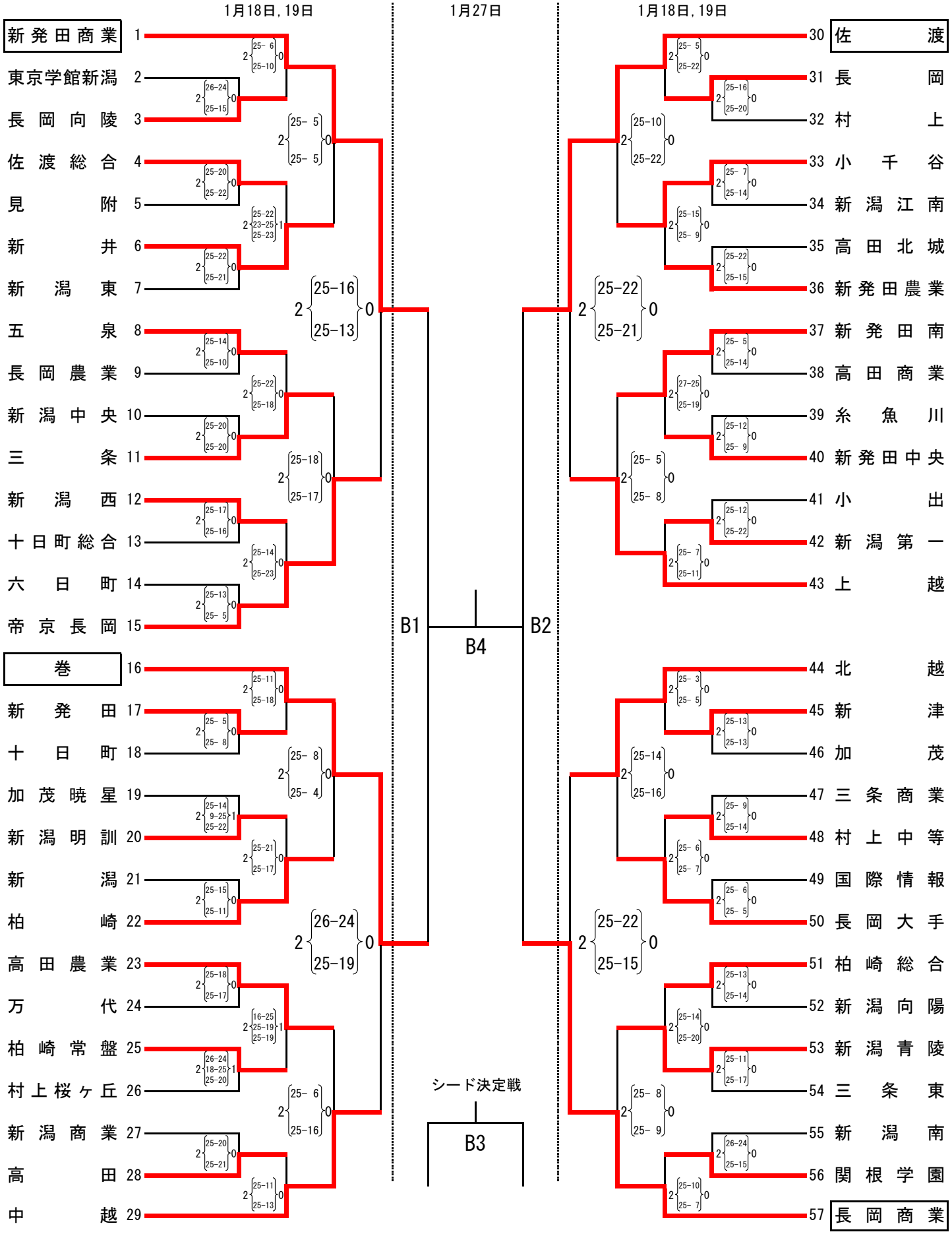
令和7年1月18日(土)19日(日) 新発田農業高校、新発田南高校、新潟市北地区スポーツセンター
新潟市西川総合体育館、新潟市西総合スポーツセンター、東京学館新潟高校
令和7年1月27日(月) 新発田市カルチャーセンター　開場･受付10:00　開館･代表者会議10:15　練習開始10:30　競技開始11:00