第77回新潟県高等学校総合体育大会 兼 令和６年度全国高等学校総合体育大会
新潟県予選会女子バレーボール大会 途中結果
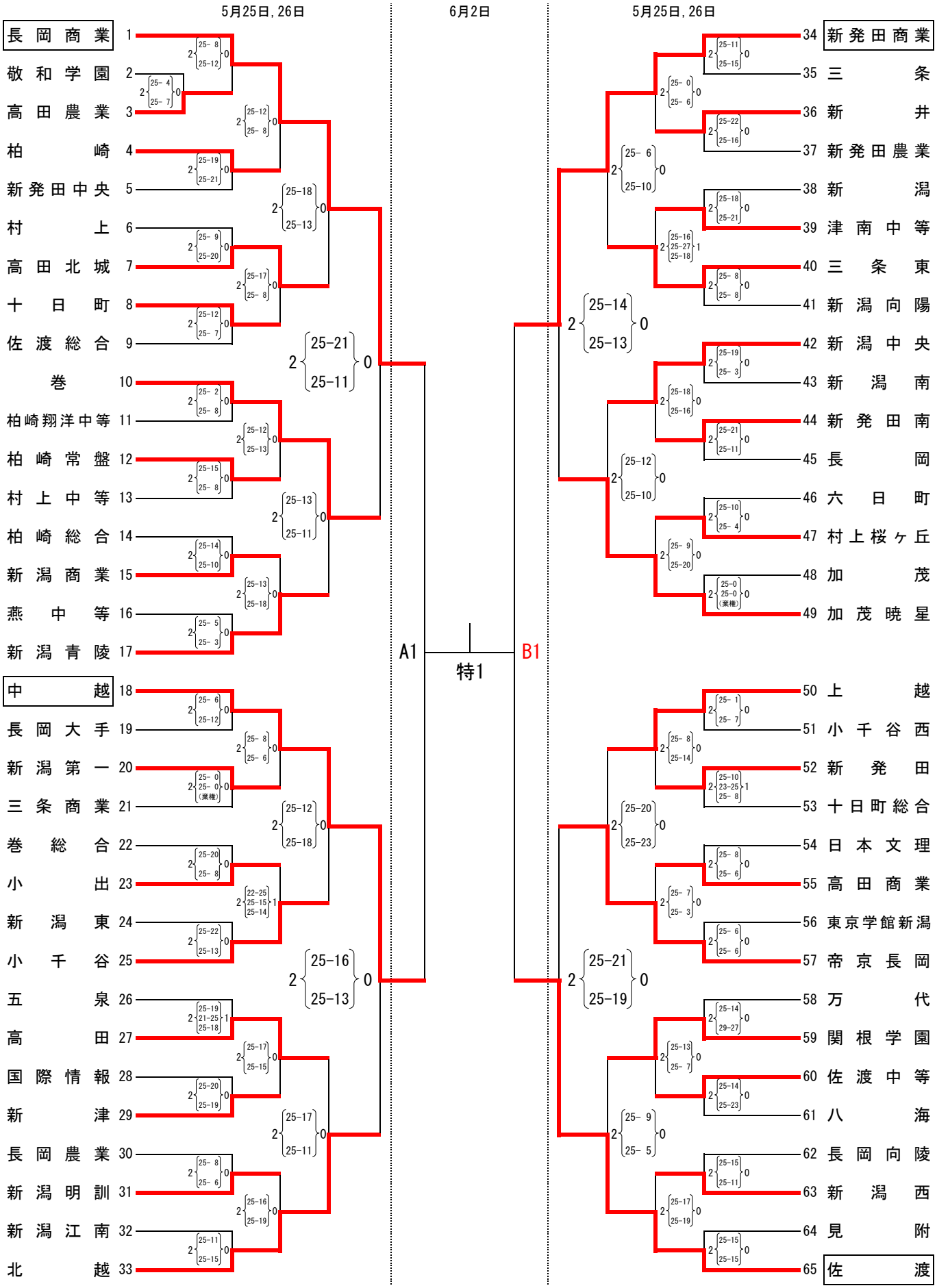
令和6年5月25日(土)26日(日) 上越市総合体育館、上越市浦川原体育館、上越勤労身体障害者体育館、上越市教育プラザ体育館
妙高市総合体育館、上越市清里スポーツセンター
令和6年6月2日(日) 小千谷市総合体育館[A・B・特設] 開場・受付 9:00 開館・代表者会議 9:15 練習開始 9:30 競技開始10:00