第79回新潟県高等学校総合体育大会 兼 令和８年度全国高等学校総合体育大会
新潟県予選会男子バレーボール大会 組合せ表
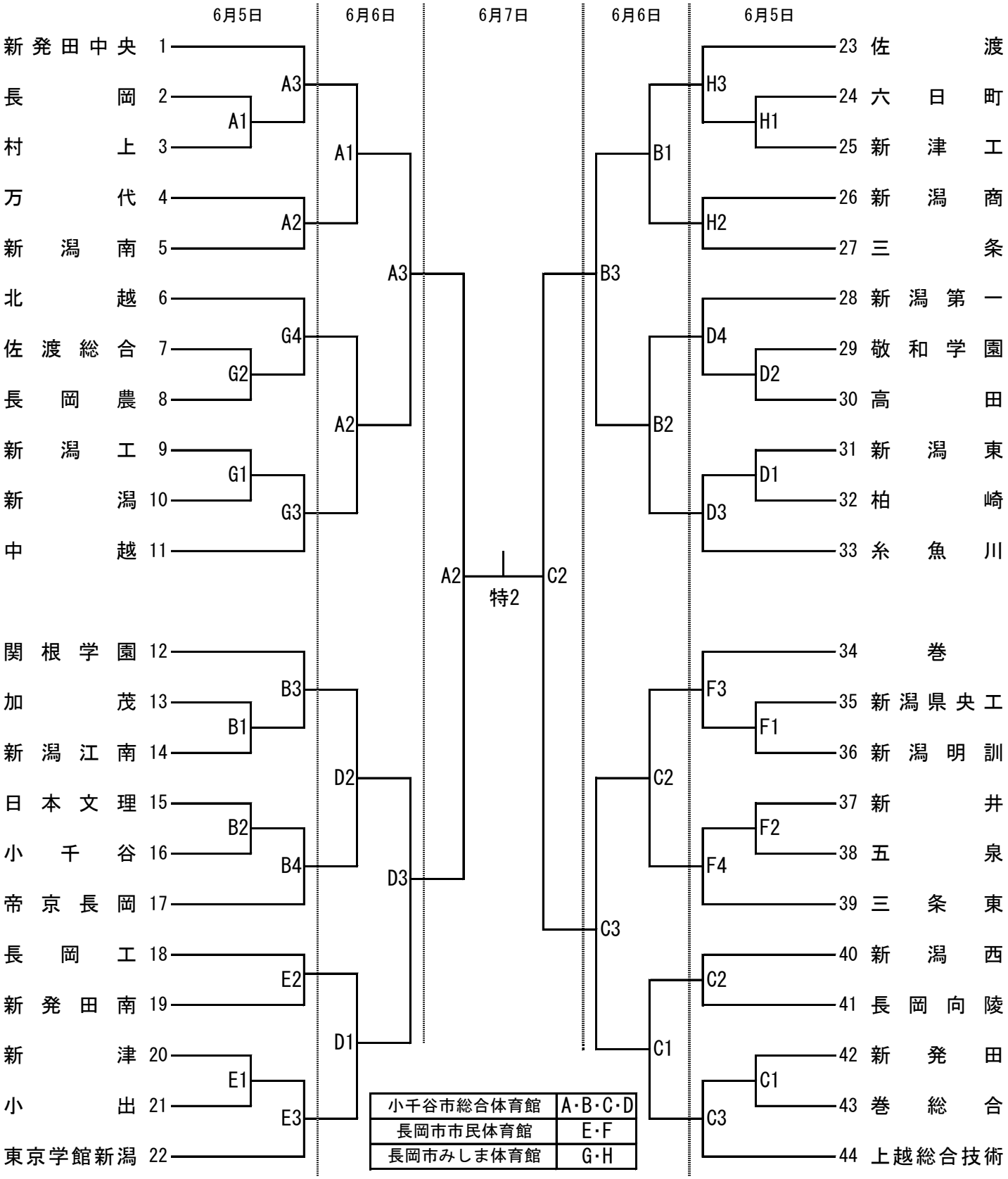
令和８年６月５日(金)　開館・受付　９：３０　代表者会議　９：４５　練習開始１０：００　競技開始１０：３０
６月６日(土)　開館・受付　９：３０　代表者会議　９：４５　練習開始１０：００　競技開始１０：３０
６月７日(日)　開館・受付　９：００　代表者会議　９：１５　練習開始　９：３０　競技開始１０：００